INSTALACIÓN RÁPIDA DE LA GUÍA DEL CABLE

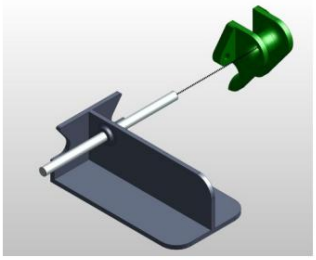

Utilice Jig para instalar la guía del cable

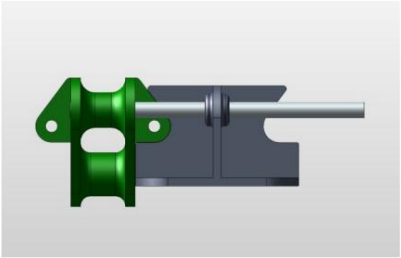

La guía del cable se puede utilizar en cualquier lado

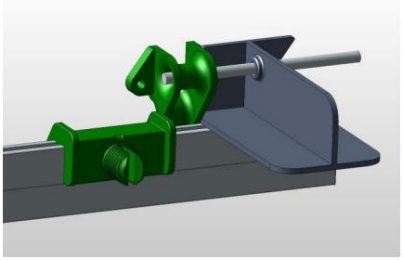

Coloque la plantilla y la guía del cable junto al retenedor del cable.

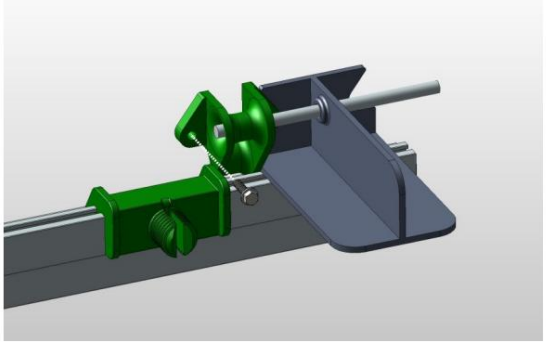

Utilice un tornillo #9-1 1/2" para instalar la guía del cable.

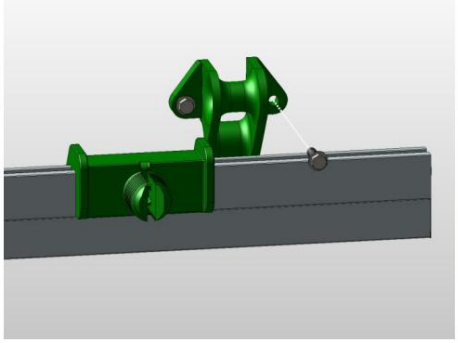

Retire la plantilla e instale el segundo #9 Tornillo de 1-1/2"

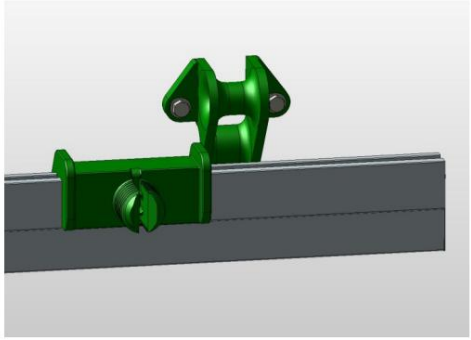

Deslice el retenedor del cable junto a guía del cordón.

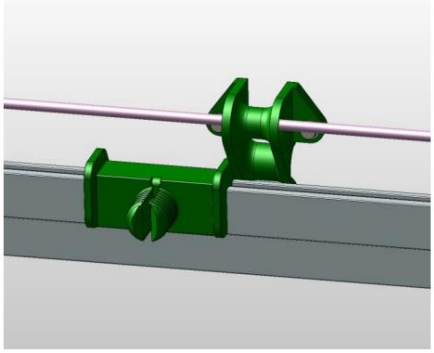

Instale una varilla o cable de 3/16" en el orificio superior de la guía del cable.

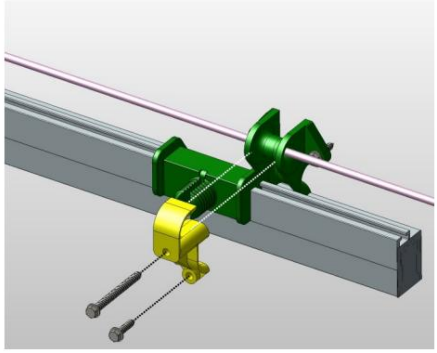

Instale el clip de la guía del cable en la guía del cable. Utilice #9 2-1/2" tornillo.

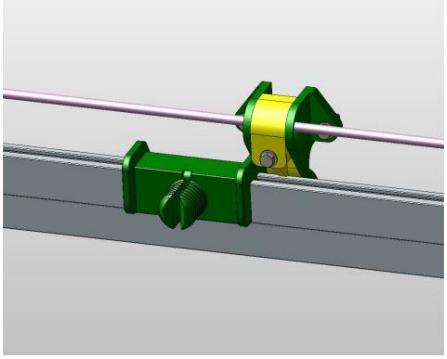

Tornillo #9 opcional de 1-1/2" en el orificio inferior del clip guía.

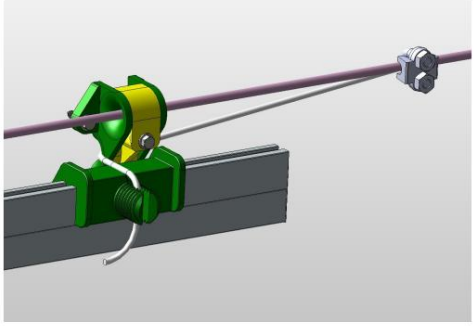

Conecte el cordón de nailon a la varilla con una abrazadera para cable o una tuerca para cordón.

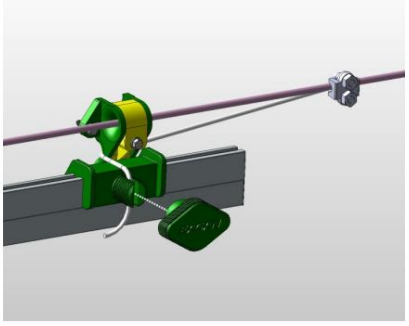

Coloque el cordón de nailon en el retenedor del cordón.

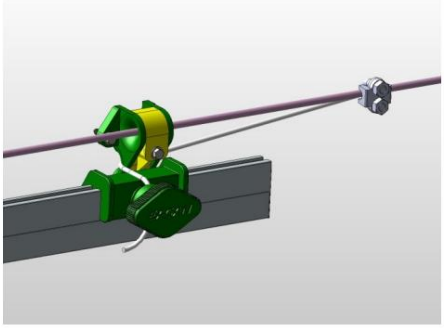

Apriete la tapa del retenedor del cable.

Guía de instalación Puertas de túnel Fast Track

TABLA DE CONTENIDO

Partes ……..…….. 1

Encuadre con bloqueo externo ……... 2

Encuadre con bloqueo interno ……..…….. 3

Instalación del sello……..…….. 4

Instalación de la puerta…….…….. 5

Instalación de varillas y cables ……. 6

Guía del cable de montaje ……... 7

PARTES

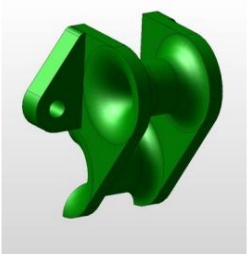

Guía del cable

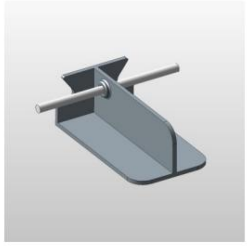

Plantilla de guía de cable

Retenedor de cable

Gorra

Clip guía del cable

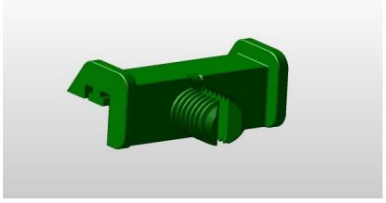

Retenedor de cable

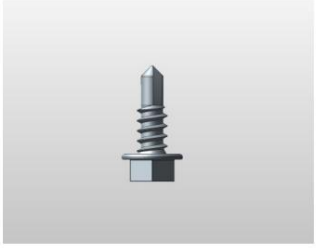

Tornillo del riel de reunión

Autoadhesivo #10-3/4”

Tornillo guía de bisagra y cable

Tornillo #9 de 1-1/2”

Clip guía del cable

Tornillo #9 Tornillo de 2-1/2”

NOTA: EL BLOQUEO EXTERNO SÓLO DEBE UTILIZARSE SI LA MADERA CONTRACHAPADA TIENE YA SIDO INSTALADO Y NO SE UTILIZÓ NINGÚN BLOQUEO INTERNO

Tamaño de la puerta	Enmarcado	Ancho
30 3/4”	29”	Longitud total: 3”
36 3/4”	35”	Longitud total: 3”
48 3/4”	47”	Longitud total: 3”
60 3/4”	59”	Longitud total: 3”
72 3/4”	71”	Longitud total: 3”

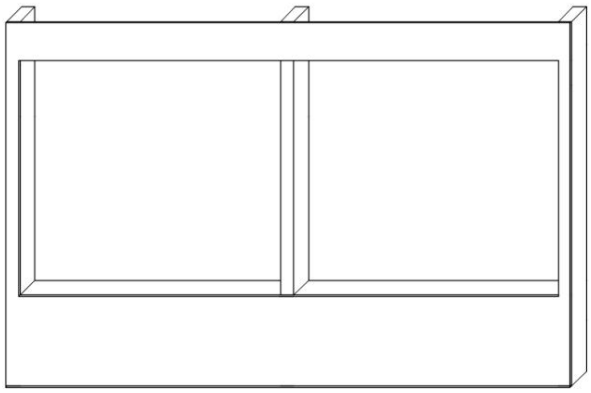

PASO 1: Haga un marco alrededor del agujero con 2” x 6” de madera.

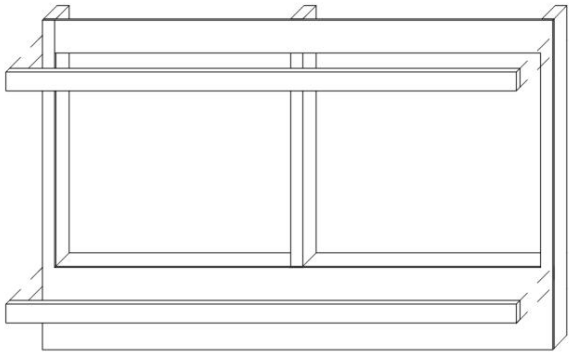

PASO 2: Utilice un tubo de 2" x 6" para toda la longitud de la parte superior e inferior. Ponlo al ras del adentro.

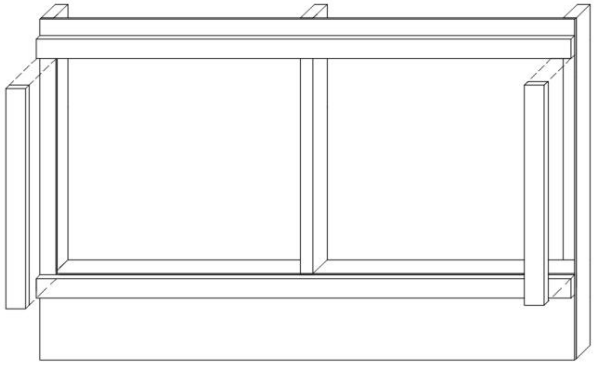

PASO 3: En ambos lados, coloque un trozo de 2” x 6” para Complete el marco alrededor del agujero.

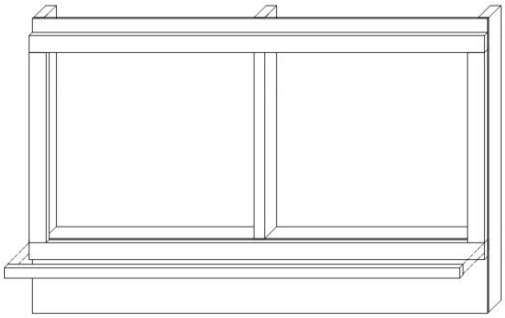

PASO 4: Agregue 2” x 4” a la cara de la parte inferior 2” x 6”, bordes superiores al ras.

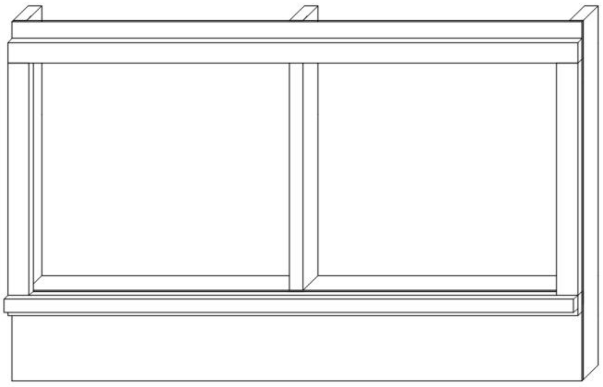

PASO 5: La abertura enmarcada ahora está lista para el sello.

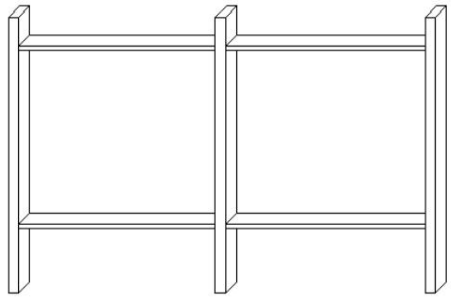

PASO 1: Antes de instalar la pared de OSB o madera contrachapada , se debe colocar un espacio de 2" x 6". instalado detrás de la pared y encima de la parte superior del agujero. Esto permitirá un soporte sólido para la guía del cable. Si la pared ya está levantada, se debe colocar un marco para el cuadro. instalado alrededor del agujero. Ir a la sección en Bloqueo Externo una página 2 y continuar.

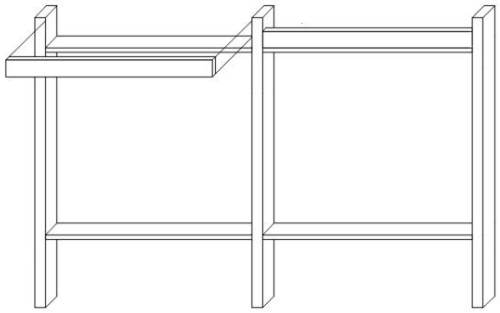

PASO 2: Coloque 2” x 6” entre los postes encima del marco interno. Esto debe hacerse a lo largo de toda la carrera.
Esto sólo es necesario en la parte superior.

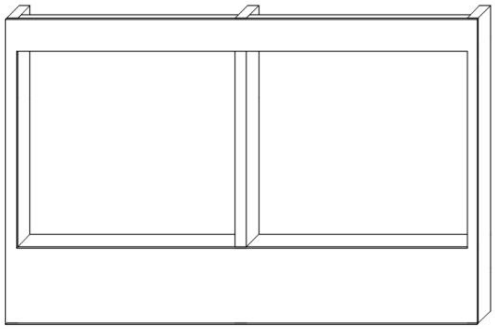

PASO 3: Después de instalar el bloqueo interno, el marco se puede cubrir con OSB o madera contrachapada.

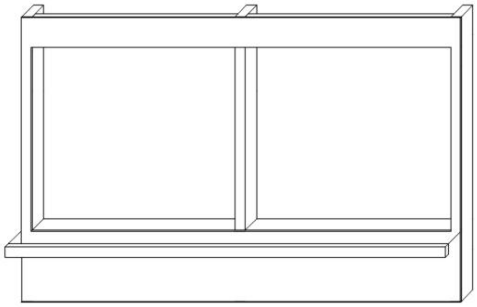

PASO 4: Se debe instalar un panel de 2” x 4” al ras de la parte inferior de la abertura en toda su longitud. Este es el tablero al que se clava el sello y al que se unen las bisagras de las puertas.

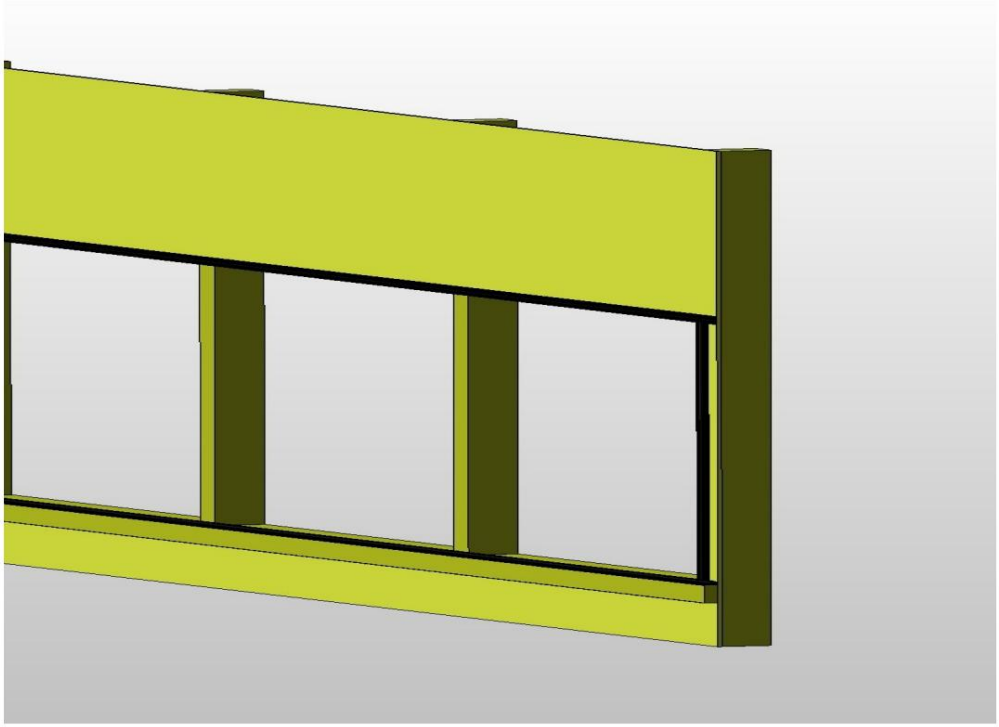

Hay 2 tipos de P-Seal.

El P-Seal de 2” rodea el marco en la parte superior y en ambos lados. El sello P de 1-5/8” se monta en el sello de 2” x 4”

En el fondo. Utilice 1-1/2” tachuelas para techos para fijar el sello al marco. Coloque tachuelas para techos cada 4” sobre el sello.

NOTA: Asegúrese de que 2” x 4” está unido al pared con tornillos. HACER NO UTILIZAR CLAVOS.

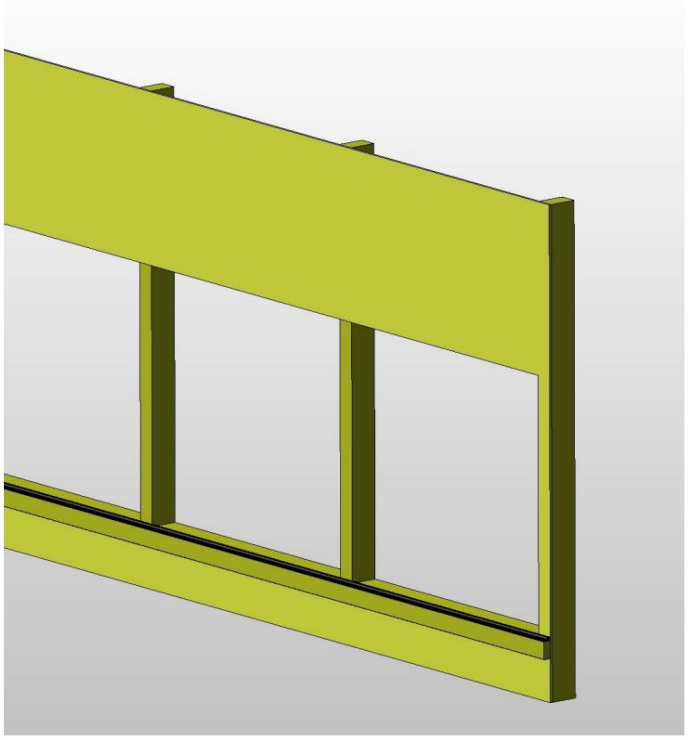

El sello P de 1-5/8” debe instalarse en la parte superior del sello de 2” x 4”. El bulbo del sello debe colocarse contra la pared como se muestra.

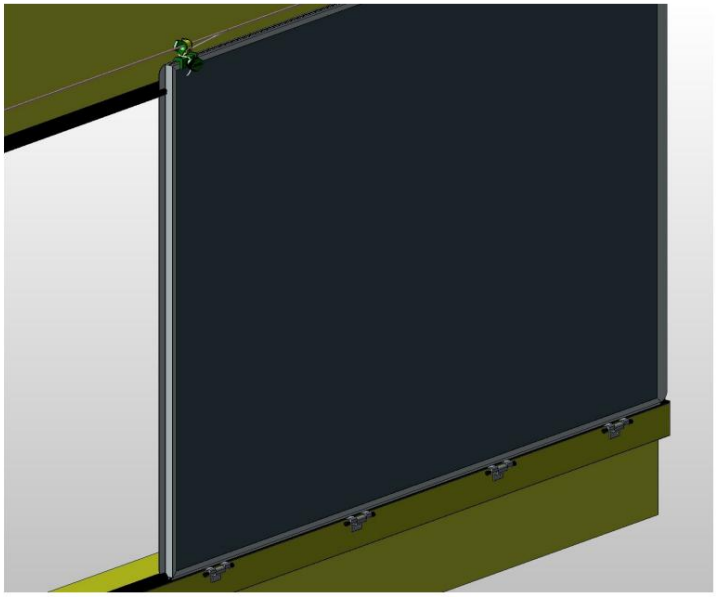

La primera puerta debe abrirse para que el traslapo de la puerta mira hacia la parte posterior de la puerta como se muestra. Esto permite la siguiente puerta para colocarla transversalmente contra el regazo. Nivele la puerta e instale tornillos en las bisagras de cada extremo de la puerta.

Asegúrese de que la puerta cubra demasiado el sello en el borde. Una vez niveladas y las bisagras estén correctas, instale los tornillos restantes en las bisagras.

Las bisagras están sobre un carril y se pueden se mueve si el orificio del tornillo cae en una grieta de la parte inferior 2” x 4”. Después de la puerta de al lado está instalado, atornille las vueltas con los tornillos autorroscantes #10 x 3/4” incluidos.

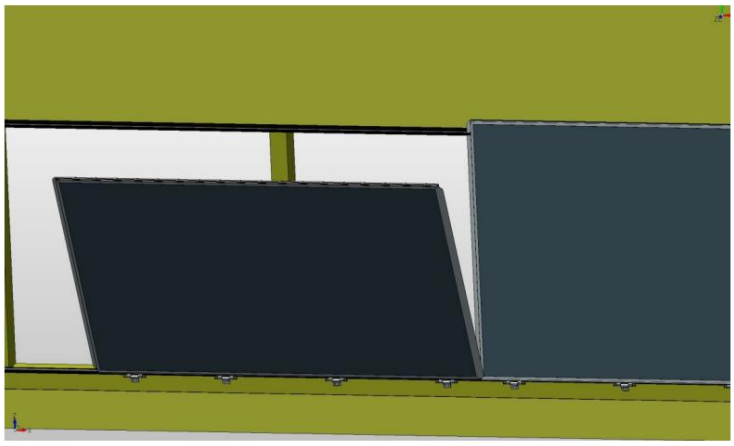

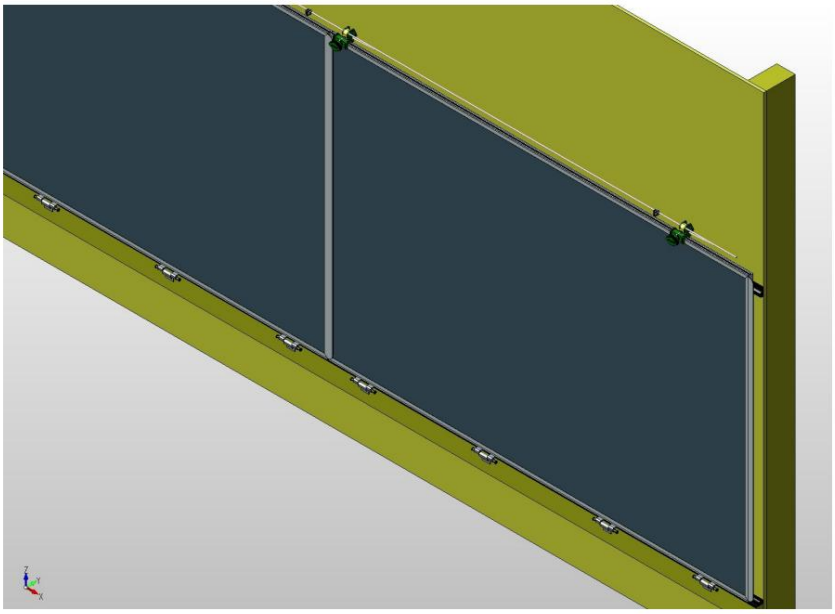

Mientras instala las puertas,

Asegure las puertas en su lugar cada 3 o 4 puertas para mantener cerradas temporalmente hasta que la guía del cable pueda estar instalado.

Guía del cable de montaje

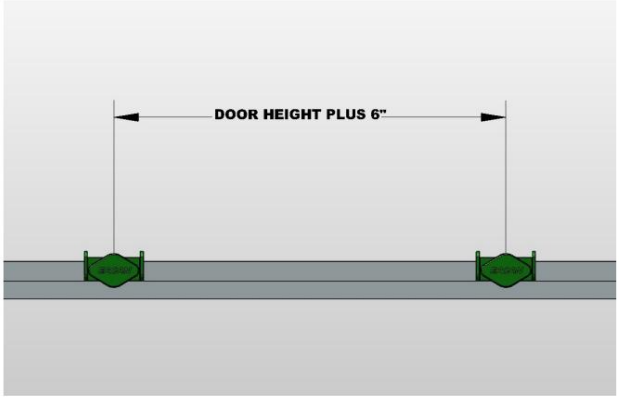

Antes de instalar la guía del cable, separe los retenedores del cable en las puertas del túnel. Deben tener la altura de la puerta más 6" como mínimo.

Ejemplo: las puertas de 60” necesitan 66” entre los retenedores de cables.

NOTA: Un espacio de más de 66” está bien. Esta es una distancia mínima.

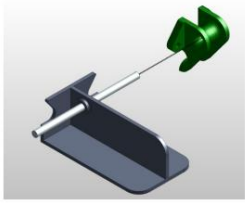

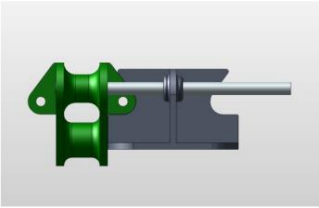

La plantilla de montaje de la guía del cable se puede utilizar en cualquier lado. Deslice la guía del cable sobre la varilla como se muestra.

Coloque la plantilla encima de la puerta y contra la pared trasera al lado del retenedor del cable.

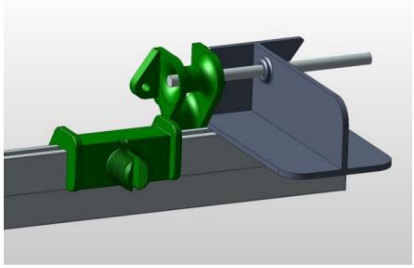

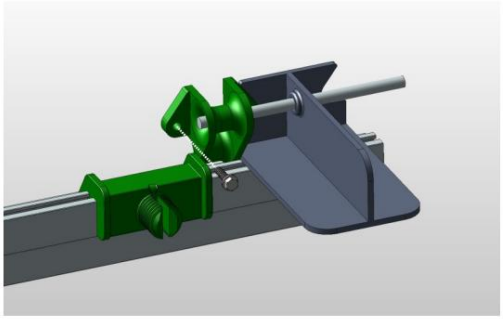

Utilice un tornillo #9 de 1-1/2” para instalar la guía del cable y luego retire la plantilla.

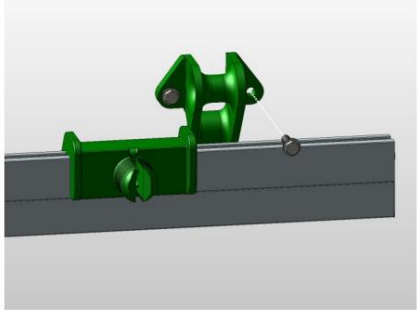

Utilice un tornillo #9 de 1-1/2” y colóquelo en el otro lado de la guía del cable.

Machine Translated by Google

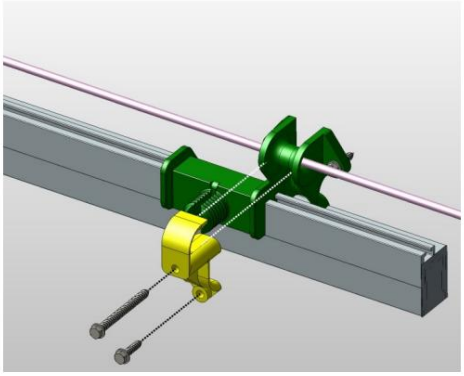

Instale la varilla a través del orificio superior de la guía del cable. Luego, instale el clip de la guía del cable sobre la guía del cable.

Utilice un tornillo #9 de 2-1/2" en el orificio central. Usar

Tornillo #9 de 1-1/2" en el orificio inferior

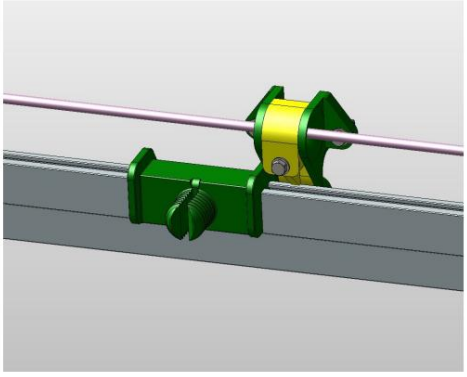

La guía del cable puede utilizar varilla o cable de hasta 3/16" de tamaño. Esta varilla es el cable del maletero para abrir y cerrar las puertas. Alinee la varilla con la unidad para reducir la tensión en las guías del cable.

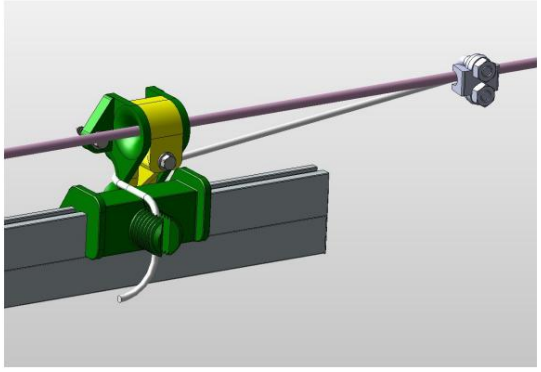

El orificio inferior de la guía del cable se utiliza para cables de nailon de 1/8" o de 3/16". Conecte el cable a la línea troncal con una tuerca de plástico o una abrazadera para cables.
Pase el cable desde la línea troncal a través del orificio inferior de la guía del cable y dentro de la ranura.

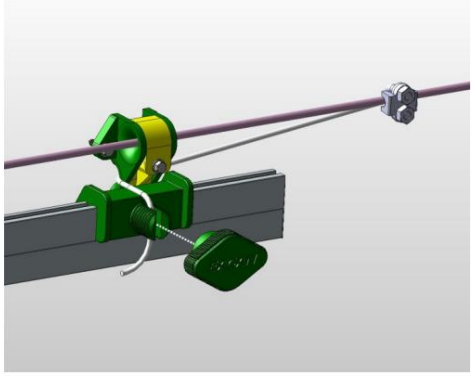

Atornille la tuerca del retenedor del cable en el retenedor del cable. Una vez que todas las puertas y todas las guías de cables estén instaladas, afloje la tuerca de retención del cable, comprima el sello alrededor de las puertas del túnel y apriete la tuerca.